بەشی سێیەم

خوێن

Blood

١3

کۆمەڵەکانی خوێن

Blood Groups

زانا بایۆلۆژی‌یەکان لەزۆر دێرینەوە سەریان سوڕمابوو لەوەی بۆچی لەکاتی گۆڕینی خوێنی یەکێك بۆ لەشی یەکێکی دی جاری وا هەبوو نەخۆشەکە دەمرد، کەچی زۆر جاریش دەژیا، ئەمە ببووە هۆی لێکۆڵینەوەیەکی دوور و درێژ بەتایبەتی لەساڵەکانی دوای سەدەی حەڤدەهەمەوە بێ ئەوەی ئەم لێکۆڵینەوانە ئەنجامێکی راست بدەن بەدەستەوە تا ساڵی ١٨٩٧ کە زانا(کارل لاند شتاینیر)Landsteiner، توانی بیسەلمێنێت کە کلیلی هەڵهێنانی ئەم مەسەلەیە لەبوونی چوار جۆر خوێنە، کەئەوانەش(O,B,AB,A)ن، ئەم سەلماندنەی لاند شتاینیر دەرگای خستە سەر پشت لەمەیدانی فسیۆلۆژیای خوێندا–blood Physiology–وە بۆ گەشەکردن و پەرەپێدانی گەلێك لەلقەکانی بایۆلۆژی.

تاقیکردنــەوە دوورو درێژەکــان ئــەوەیان ســەلماند کــە لــەناو خرۆکــە سوورەکانی‌ی خوێندا (Red Blood Corpuscles) مادەیـەك هەیـە نـاو دەبرێـت بـە(ئـەنتیجین Antigen)، ئـەم دژەپەیداکەرانـە وەك بـەناوەکانیاندا دەردەکـەوێت دەبنـە هـۆی بەربەســتکردنی هەرمادەیـەکی نەناســراو کەبێتـە لەشەوە، هەروەها تاقی‌کردنەوەکان ئەوەیان دەرخست کەبەدەورو پشتی ئەو خرۆکانە واتە لەناو پلازمای خوێن دا Blood Plasma) جۆرە مادەیـەکی دی هەیـە پێ‌یـان دەوترێـت دژەتـەن Antibody واتــە هــەر دژەپەیداکــەرێك دژەتەنێکی خۆی هەیە.

هەروەها دەرکەوت کەئەو کەسانەی کە سەر بەخوێنیA ن واتە (Antigen A) ئـەوا دژە تەنەکـەیان (b)یـە واتـە(b Antibody) بەپێچەوانــەوە ئــەو کەسانەی کەسەر بەخوێنی (B)ین دژە تەنەکەیان(a)یە واتـە(a Antibody) بـەڵام ئـەو کەسـانەی کەسـەر بـەخوێنی (O)ن هـەردوو دژەتەنەکـەیان هەیـە واتە(b,a) بەڵام ئەو کەسانەی سەر بەخوێنی(AB)ین هیچ جۆرە دژە تەنێکیان نی‌یە وەك لەم نەخشەیەدا رۆشن دەبێتەوە.

دژەپەیداکەر	دژەتەن
A	B
B	A
AB	-
O	a,b

واتەئەو کەسانەی سەر بەخوێنی (A) ن بەهیچ جۆرێـك خوێنـی B، AB یان بـۆ نـابێت چونکـە دژەتـەنی b لەخوێنیاندایـە، هـەروەها ئەوانـەی جـۆرە خوێنـی Bیان هەیە بەهیچ جۆرێك خوێنی A و خوێنی AB یان بـۆ نـابێت چونکە دژەتـەنی(a) یان لەخوێندایە، بەڵام ئـەو کەسـانەی خـاوەنی خوێنـی AB ین خوێنی هەموو کەسکیان بۆ دەبێت چونکە هیچ جۆرە دژەتـەنێکیان نی‌یە. لەکاتێکدا کە خوێنـی خۆیان بۆ کەس نابێت تەنها بۆ جۆری خۆیـان نەبێت واتە(AB) لەبەر ئەوە بەمانە دەڵێن خوێن وەرگری گشتی Universal

recipiets) بەپێچەوانەوە ئەوانەی سەر بەخوێنی (O)ن خوێنەکەیان بۆ هەمووکەس دەبێت چونکە هیچ دژەپەیداکەرێکیان نییە. لەکاتێکدا کەخوێنی کەسیان بۆ نابێت چونکە هەردوو جۆرە دژە تەنەکەیان هەیە واتە(a لەگەڵ b) لەبەر ئەمە بەمانە دەڵێن خوێن بەخشەری گشتی(Universal donors).

وەك لەم خشتەیەی خوارەوەدا ڕۆشن دەبێتەوە:

ئەو کەسانەی خوێن وەردەگرن Recipients					
	A	B	AB	O	
	دژە تەنی b	دژەتەنی a	دژە تەنی نییە	هەردوو دژە تەنەکە a و b	
A	/	×	/	×	
B	×	/	/	×	
AB	×	×	/	×	
O	/	/	/	/	

نیشانەی (/) واتە خوێنیان بۆ یەك دەبێت

نیشانەی (×) واتە خوێنیان بۆ یەك نابێت.

ئەوەی جێگای باسە ئەوەیە کە ڕێژەی کۆمەڵە خوێنی (O) ئەمڕۆ لەگێتیدا لەهەموو کۆمەڵە خوێنەکانی دی پترە بێگومان ئەمەش لە بەختی مرۆڤایەتیە. چونکە ڕێژەکان بەم جۆرەن:

٨= ٤٢٪ ، B= ٨٪ ، AB= ٨٪ X OB= ٤٦٪

کۆمەڵەکانی خوێن:

لەدوای ساڵەکانی ١٩٠٠ ەوە بەتایبەتی پاش دۆزینەوەی یاساکانی گریگۆر مەندڵ (١٨٢٢-١٨٨٤) لەبارەی ژێنەتیکەوە Genetics جۆرە باسێکی زانستی دی هاتە کایەوە ئەویش ئەوەیە ئاخۆ چۆن بتوانین بەهۆی

خوێنەوە رەوایی Legality منداڵێك بسەلمێنین و ئاخۆ چۆن خۆمان لەگومان دەرباز دەکەین بەرامبەر بەباوك و دایکێتی ئەو منداڵە.

زاناکان لەسەر تاقیکردنەوەکانی لاند شتاینیر ومەندڵ بۆیان دەرکەوت کە باوك و دایك لێپرسراوی یەکەمن بەرامبەر بەجۆری خوێنی منداڵەکانیان، بۆیە لەو رۆژەوە لەهەموو دادگا رەواییەکان دا تاقیگەیەکی بایۆلۆژی(Biological Lab.) کراوەتەوە کە ئەو جۆرە مەسەلانە هەڵدەهێنێت کە گومان لەباوکێتی یا دایکێتی منداڵێك دەکرێت بەهۆی خوێنیانەوە ئەو تاقیگە بایۆلۆژیانە راپۆرتی خۆیان دەدەن بەدادگاکان و ئەوانیش لەسەر رۆشنایی ئەو راپۆرتە بڕیار دەر دەکەن، چونکە جگە لە سەدەها مەسەلەی سێکسی (Sexual Problems) سەدەها و بگرە هەزارەها مەسەلەی دزینی منداڵیان دێتە بەردەم لەنەخۆشخانەکاندا رووی داوە.

جا بابزانین ئەو تاقیگەیانە چۆن ئەومەتەلانە هەڵدەهێنن؟!

زاناکان نیشانەی I(ئا کەپیتاڵ) بۆ کرۆمۆسۆمی سەرکەوتو(dominant chr.) بەکار دەهێنن وە(i) ئای سمۆڵ بۆ کرۆمۆسۆمی ژێرکەوتوو(recessive chr.) بەکار دەهێنن چونکە دوو جۆر لەچوار جۆرەکەی خوێن واتە A لەگەڵ B یەکی بەدوو شێوە دەردەکەون یا بەشێوەی AA واتە(هاوگونجاو Homozygous) یا Aa (واتە ناگونجاو Heterozygous) وەك لەم خشتەیەی خوارەوەدا روون دەبێتەوە:

جۆری خوێن	نیشانەکانی
A	I^Ai یا I^AI^A
B	I^Bi یا I^BI^B
AB	I^AI^B
O	i-i

بۆ وێنە لەساڵی ١٩٣٦دا لە یەکێك لە دادگاکانی نیویۆرك دا مەسەلەیەکیواهاتە بەر دەم قازی:

ئافرەتێك داوای پارەیەکی زۆری دەکرد کەدادگا بۆی بسێنێت لەپیاوێك کە گوایە هەڵی خەڵەتاندووە بەنیازی هێنانی. بەلام بێمارەکردنی منداڵێکی لێبووە. پاش لێکۆڵینەوە دادگا ئەم مەسەلەیەی بەرەو رووی تاقیگەیەکی

بایۆلۆژی کردەوە بۆ لێ ڕوانینی خوێنیان دوکتۆر ستین (D. E. stetson)کە سەرۆکی ئەو تاقیگەیە بوو لەراپۆرتەکەیدا نووسی:

دایکەکە لەجۆری خوێنی (O) یەو منداڵەکەشی لەجۆری خوێنی(A)یە، واتە دەبێت باوکی ئەو منداڵە لەجۆری خوێنی A یا خود AB بێت، کەچی پاش لێ ڕوانینی خوێنی پیاوەکە دەرکەوت کەسەر بەخوێنی O یەو ئەمە هەرگیز ناگونجێت بۆیە بڕیار درا کەپیاوەکە بەرەڵا بکرێت.

زاناکان هەر بەمەوە نەوەستان بەڵکو لەم چەند ساڵەی دواییشدا چەند جۆرێکیدی لە خوێنیان دۆزیەوە کەگرنگترینیان(M) وە (N)ن، کەهەریەکێك لەئێمە دوانی لەمانە هەڵگرتووە یەکێکیان لە باوکەوەو ئەوی دیکەشیان لەدایکەوە واتە MM یا NN یا MN ئەمانە جگە لە چوار جۆرەکەی پێشوو، و ئەوەی زانراوە لێیان ئەوەیە کە کارناکەنە سەر مردن و ژیان لەکاتی گۆڕیندا بەڵکو ئەمڕۆ تەنها بەکاردێت بۆ چارەسەری مەسەلەی ڕەوایی منداڵ.

جا پێویستە بزانیت کە ئەم منداڵانە هیچیان هی تۆ نین گەر:

جۆری خوێنی خۆت	خوێنی ژنەکەت	خوێنی مناڵەکە
AB	هەرچی چۆنێك بێت	O
O	= = =	AB
B یا O	B یا O	A
A یا O	A یا O	B

دیسانەوە مناڵی تۆ نییە گەر:

جۆری خوێنی خۆت	خوێنی ژنەکەت	خوێنی مناڵەکە
N	هەرچۆنێك بێت	M
M	هەرچۆنێك بێت	N
N	N	MN
M	M	NM

هۆکاری ریس(The Rhesus factor):

لەساڵی ١٩٤٠ دا زانا لاند شتاینیر و زانا فینێر توانیان هۆکاری (RH) بدۆزنەوە {RH کورت کراوەی–Rhesus–ە کە ناوی جۆرێکە لەمەیمون و

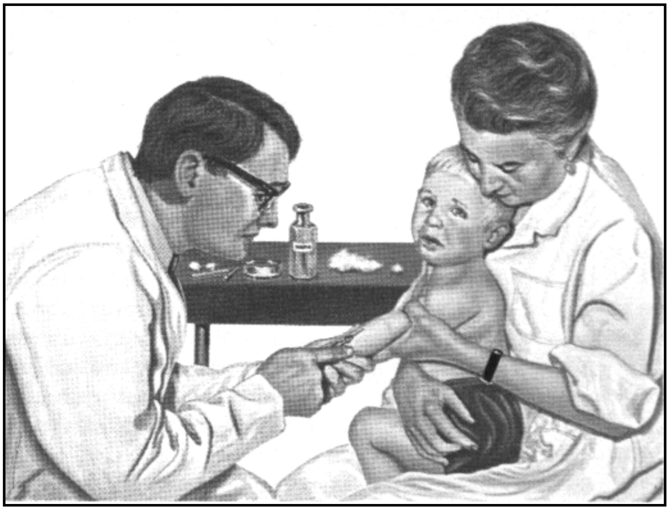

ئەو دوو زانایە لە تاقیکردنەوەکانیاندا بەکاریان هێناوە دۆزینەوەکەیان بەو ناوەوە ناونا}. و توانیان بیسەلمێنن کە٨٥٪ مرۆڤی گێتی ئەم هۆکاری لەخوێندا هەیەلەبەر ئەوە پێیان دەڵێن (+RH positive RH) و ئەوانەی کە ماونەتەوە نیانە واتە ١٥٪ کەی دیکەی خەڵکی گێتی ناویان ناون بە–RH(RH negative) و ئەوەی شیاوی باسە ئەم کارکەرە لەباوك و دایکەوە دەچێتە خوێنی منالەوە وەك کۆمەڵەکانی خوێن.

گۆڕینی خوێنی +RH

گەرهاتوو یەکێك خوێنەکەی(+RH) بوو و کرایە لەشی یەکێك کەخوێنەکەی(-RH) بوو، ئەوا پاش ماوەیەکی کەم لەلەشی خاوەن (-RH)ەکەدا جۆرە دژەتەنێك پەیدا دەبێت کەناو دەبرێت بە(anti RH factor) ئەم دژە تەنە لەکاتی یەکەمدا زیانێکی دیاری کراوی نیە بەڵام گەر هاتوو بۆ جارێکی دیکە ئەو کەسە پێویستی بەخوێن هەبوو و یەکێکی دی خوێنی دایە کە هەر(+RH) بوو ئەوا یەکسەر خوێنکەی لەلەشیا دەمەیەت و دەبێتە کلۆ کلۆ یاخود دەبێتە هۆی لەناوچوونی خرۆکەکانی و مردنی.

RH و منداڵ بوون:

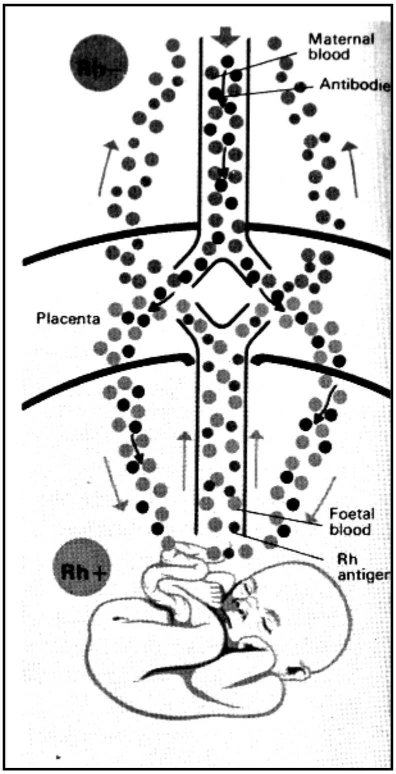

تاقیکردنەوەکان دەریان خستووە کەکارکەری RH ڕۆڵیکی باڵا دەبینێت بۆ منداڵ ، بۆ نموونە گەر هاتوو باوکێك خوینەکەی لەنموونەی(RH+) بوو دایکەکە لەنموونەی (RH-) بوو و گەر ئەو منداڵە لەسکی دایکیدایە بەهۆی یاساکانی مەندڵەوە خوێنی(RH+) ی لە باوکەکەوە وەرگرت. ئەوا لەپاش یەك دوو مانگ لەسکی دایکیدا جۆرە دژە تەنێکی (anti RH factor) تێدا دروست دەبێت و هەمووخرۆکەکانی لەشی وورد دەبێت. جاریوا هەیە منداڵەکە دەبێت بەڵام لەپاش مانگێك یا ساڵێك یا چوار پێنج ساڵ دەمرێت.

ئەمڕۆ زاناکان بۆ چاری ئەم جۆرە منداڵانە توانیویانە جۆرە ڕێگایەك بدۆزنەوە کەبریتیە لە گۆڕینی پسولەی ڕەزامەندی ژن هێنان و شوکردن نادرێت بەهیچ کەسێك تا بەتەواوی تاقیگە بایۆلۆژیەکان بۆیان ساغ نەبێتەوە کە ئەو دوو کەسە خوێنیان دەگونجێت بەشێوەکانی(RH) چونکە زۆرجار جگەلە مردنی منداڵەکە ڕوودەدات کەخوراو خێچ دەربچێت و یا ناتەواو بێت بێگومان ئەمە خراپترە. لەووڵاتی ئێمەدا سەدەها جار ئەبیستین کە فلاَن کەس منداڵی بۆ نامێنێت یا هەموو منداڵەکانی ناتەواون بەڵام کاممان بیرمان لە(RH) کردۆتەوە. لە دوایدا زانا کلارك دەرزی (Anti-Rh)ی دۆزیەوە کە پاش منداڵ بوونەکە دەدرێت لە دایك بۆ ئەوەی منداڵی دووەمی ساغ بێت.

سەرچاوەكانى ئەم باسە:

1 Charles
thomas Publisher- Springfield 111-1953.
2
the university of Basrah 1969-1970.
3-Scerzl .J. Molecular and cehana Basis of Antibody formation.Academic Press Inc. New york 1965.
4-Gyton : Medical physiology
W.B.S. Company
London.

١٤

هیمۆفیلیا

Haemophilia

نەخۆشیەکی بۆماوەیی خوێنە

لە مرۆڤدا چواردە هۆکار هەیە کە کار لەگیرساندنەوەی خوێن دەکەن لەکاتی بەربونداویارمەتی وەستاندنەوەو مەینی دەدەن، نەبوونی یەکێك لەو هۆکارانە بەکارێکی پر لەمەترسی دادەنرێت لەژیانی مرۆڤەکەدا. ئەو هۆکارانە بەپێی توێژینەوەو لێکۆڵینەوە پزیشکی‌یەکان، هەر هەموویان چۆنیەتی دەردان و دروست بوون وکاری فیسیۆلۆژیو بایۆکیمیاییان دەست نیشان کراوەولەبەرئەنجامەکانی تێکچوون یا نەبوونیان کۆکراوەتەوەوهەریەکەشیان ژمارەیەکی دیاریکراوی خۆی دراوەتێ کە لەژمارە(١) تا ژمارە (١٤) کۆتایی دێت، و ناوبردنی هەر ژمارەیەك لەو ژمارانە بۆ پسپۆرو شارەزاو پزیشکان، ناسینەوەی تەواوی هۆکارەکە نیشان دەدات. یەکێك لەهەرە هۆکارە گرنگەکان هۆکاری ژمارە هەشتە، کەبەژمارە ئەگریکیەکان دەنوسرێت(V111).

ئەم هۆکـــارە پـــێ ی دەوترێـــت" هۆکـــاری دژی هیمۆفیلیـــا"(Anti–haemophilic factor) یا(V111). بوونی ئەم هۆکارە لەمرۆڤدا قەدەغەی توش بوون بەم نەخۆشیە دەکات ومرۆڤ بەئاسانی لەکاتی خوێن بەربوندا، خوێنەکەی دەگیرسێتەوەو هیچ کێشەیەکی لەوبارەیەوە نیە، بەڵام نەبونی هۆکارەکە لەهەندێك مرۆڤدا دەبێتە هۆی دروستبوونی نەخۆشیەك کەپێ ی دەوترێـــت، نەخۆشـــی خوێـــن بـــەربوونی بۆمـــاوەیی، یـــا هیمۆفیلیا(Haemophilia a)، و ئەوکەسانەی کەتوشی ئەم نەخۆشیە دێن، خوێنیان بەئاسانی ناگیرسێتەوەو زۆرجاریش لەخۆیەوە خوێنیان بەردەبێت، رێـژەی تـوش بـوون بـەم نەخۆشیە لـەمرۆڤدا بریتیە لـە یـەك بـۆ دە هـەزار کـەس(واتـە ١/١٠٠٠٠)، نەخۆشـیەکەش بۆماوەییـە(genetic)، لەباوانـــەوە دەگوێزرێتـەوە بـۆ نـەوەکان بـۆ تـووش بـوون و دەرکـەوتنی ئـەم نەخۆشـیە لـەکوڕدا، تەنهایـەك بۆهێـڵ(جین gen) بەسەکەراستەوخۆ لەدایکیـەوە پـێ ی بگـات،(چونکـە جینەکـە لەسەرکرۆمۆسـۆمی توخمـە، و پـێ ی دەوترێـت بەتوخمەوە بەند(sex-linked character)، بـەڵام بـۆ تـووش بوونـی کـچ پێویستە جینێك لەباوکەوە، و جینێك لەدایکەوە بێت واتـە کـچ بـەدوو جـین نەخۆش دەبێت، خۆ ئەگـەر تەنـها یـەك جینیلەدایکـەوە یا لەباوکـەوە پـێ گەیشت ئەوابەهەڵگر carrier دادەنرێت، بەڵام دوای شـوکردنی ئەگـەرکوڕی بوولەوانەیە نیوەی کوڕەکانی (٥٠٪) یان توش بووبن، ئەگەر مێردەکەی ساغ بوو، واتە دەیگوێزێتەوە بۆ کوڕەکانی، بەڵام لەخۆیدا دەرناکەوێت بۆیە ئەم نەخۆشیە زیاتر بەنەخۆشی کوران دادەنرێت وەك لەنەخۆشی کچان،(هێماکان بەم شێوەیە دەبن: کوڕی نەخۆش X^hy، کچی هەڵگری نەخۆشیەکە X^hX، کچی توشبوو کە زۆر کەمە X^hX^h). واتە X^h هێمای جینە تووش بووەکەیە لەسەر کرۆمۆسۆمی توخمی X.

ئەم هۆکارە واتە هۆکاری ژمارە(٨)، لەجگەردا دروست دەبێت، و هەندێك جاری دیکەش سپڵو گورچیلەو وێڵاش بەشداری لەراگرتنی ئاستی مادەکەدا دەکەن لەپلازمای خوێندا، کە ١٢ سەعات پاش دروستبوونی هەموو جارێك

لەپلازمادا دەمێنێتەوە. ئاستی بوونیهۆکارەکە لەپلازمای خوێندا بەسروشتی لـەمرۆڤدا ٠,٥٠ تـا ١,٥٠(iulmi) ە ئەوانـەی رێژەیـان (٠,٢ iulmi) کـەمترە

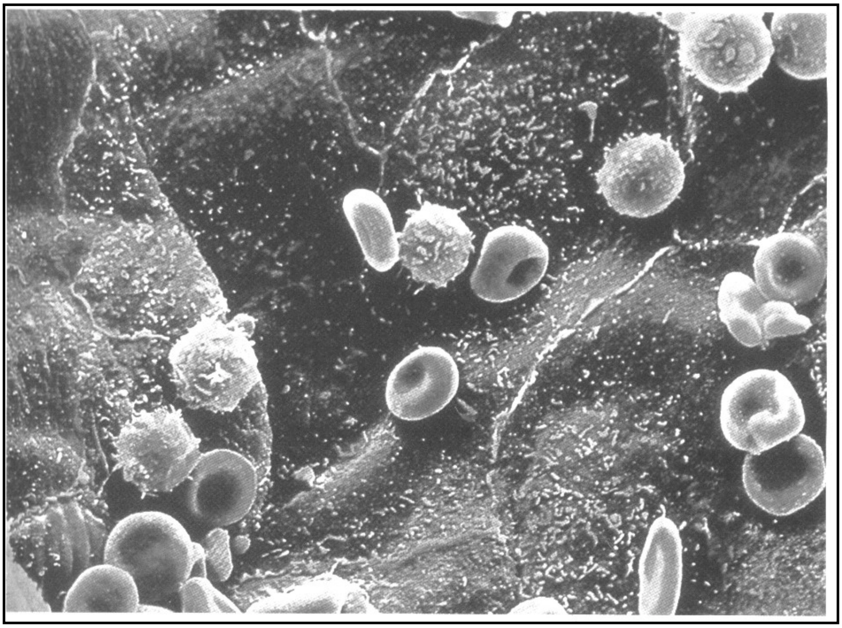

مانـای وایـە کـە زۆر بـەتوندی گرتویانـە ئەوانـەش کـەرێژەیان _٢ ٪ تـا ١٠٪ (iulmi)) دەبێت بەمامناوەندی گرتویانە.

لەو کەسانەی بەتوندی ئەم نەخۆشیەیان هەیە زۆرجار تووشی خوێن لێچوون دەبن لەجومگەکانیاندا، خوێن لێهاتنەکە بەزۆری لەخۆیەوە دەبێت، بەزۆریش ئەژنۆ، ئانیشك، سەری پاژنەی پێ (نێوان پاژنەو لاق)،حەوز، بی ئەوەی هیچ نیشانەیەکی بەرکـەوتن یـا کـارێکی دەرەکـی هـەبێت، نەخۆشـەکە بـەهۆی هەستێکی تایبەتیەوە دەزانێت کە خوێنەکەی بەربووە ئەگەرهەرزوو بەپیریەوە نەچوون چارەسەرنەکرا، ئەوا شوێنەکەی دەئاوسێت، و زۆر تر ئازاری دەبێت، ئـازارو ئاوسـانەکە لەوانەیـە چـەند رۆژێـك بخایـەنێت، رەنگـە ببێتـە هـۆی لەناوچوونی کرکراگەی جومگەکە(destruction of the cartilage)، وردە

وردەش ئەو کەم جوڵەیەی کەھەیەتی نامێنێت، تا وای لێ دێت رۆشتن زۆر گران دەبێت.

یەکێکی دیکە لەکێشە سەرەکیەکانی ئەم بارە ناھەموارەی نەخۆشیەکە، ئەوەیە کە ھەندێك جار خوێن بەربوونەکە لەناو ماسولکەکاندا دەبێت، بەتایبەتی سکی لاق calf، قوڵی پێشەوە، کە ئەمەش ئەگەر چارەسەری نەکرا لەوانەیە ببێتە ھۆی ئەوەی فشار بخاتە سەرچەپکی دەمارو لولە خوێنەکان neurovascular bundle، خوێن بەربوون بگاتە ماسولکەی کلۆت لەنزیك حەوز(illiacus muscle)، و ئەگەر خوێن بەربوونەکە زۆر بوو، دەبێتە ھۆی چەمانەوەی لایەکی حەوز(hip flexion).

زۆر خوێن بەربوونی ھەر ماسولکەیەك و فشار خستنە سەردەمارەکانی ناوی، دوورنیە لەپاشدا ببێتە ھۆی مردنی ماسولکەکە ncrosis، یا زۆر لاوازبوونی لەناوچەی قاچدا بەزۆری دەبێتە ھۆی کورت بوونەوەی ژێی نێوان بنی پێو سکی لاقدا(achilles tendon) ئەو پەستانەی لەئەنجامی خوێن بەربوونی رانەوە پەیدا دەبێت دەبێتە ھۆی لەناوچوونی ھەست لەبەرەوخواری بەشی پێشەوەی چوارینە ماسولکە(quadriceps muscle) ھەندێك جار کەخوێن بەربوون لەلای راستەوە روودەدات، وا دەزانرێت کەسەکە تووشی ریخۆڵە کوێرە(appendicities) بووە، کەبێگومان ئەوە ھەڵەیە، لەئەنجامی ھەڵئاوسانی ناوچەکە دەبێت بەخوێن، بۆیەپێویستە بەوردی لێنۆڕین لەو بارەیە بکرێت.

خوێن بەربوون لەئەنجامی زامداری کەم و رووشاندن لەپێستەوە scratches ئاسانە لەمانداو زۆری پێ ناچێت دەگیرسیتەوە، بەلام ئەگەر لەقوڵتردا بوون ئەوا رەنگە چەند جارێکی دی دەستبکەنەوە بەخوێن بەربوون لەپاش چەند سەعاتێك یا چەند رۆژێك.

خوێن بەربوونی لینجە پەردەی ناو دەم بەدیاردەیەکی ناخۆش troublsome دادەنرێت، بەتایبەتی لەکاتی منداڵیدا یا زامی زمان یا لێو لەوانەیە تا چەند ھەفتەیەك بخایەنێت.

خوێـن بـەربوون لەگـەڵ مـیز کردنـدا haematura بـەجۆرێکی زۆر بـەربڵاو دادەنرێت بەتایبەتی لەمناڵدا تا نزیك تەمەنی باڵق بوون.

لەوکەسانەش کە برین ulcer ی دوانزە گریَ duodenal یان هەیـەیا پیسـە گەشە(وەرەم neoplasm)ی ناو ریخۆڵەیان هەیە زۆرجار خوێن بەربوونی ئەو جۆگانەیان دەبێت.

خوێن بەربوونی دەماخیش (cerebral haemorhage) روودەدات.

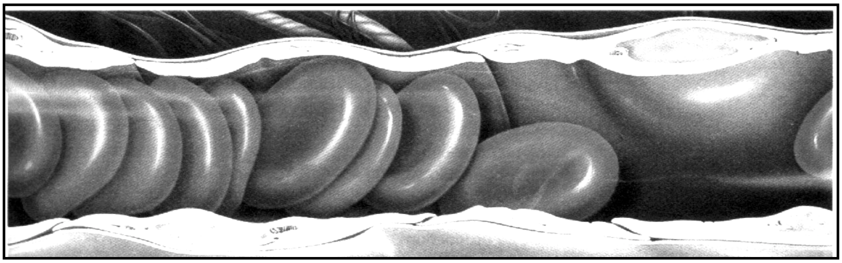

لەئامارێکدا دەرکەوت کە ٢٥٪ی مردنی ئەو کەسانەی هیمۆفیلیایان هەبوو لەبەریتانیا بەخوێن بەربوونی دەماخ مردن.

یەکێك لەکێشە سەرەکیەکانی (١٢٪)ی ئەوکەسانەی هیمۆفیلیایان هەیە ، بوونـی دژەتەنێکـە antibody لـەخوینیاندا کـە راسـتەوخۆ دژی هۆکـاری ژمارە(٨)ە واتە وەك رێگر یا وەستێنەر(inhibitors) کاردەکات و نایەڵێت هۆکارەکە کاری خۆی بکات.

بۆ چارەسەری هیمۆفیلیا– پێویستە هەر کە هەست بەخوێن بەربوون–کرا لەو کەسانەدا، یەکسەر هۆکاری ژمارە(٨) (V111)یان پیَ بدرێت لـەرێگای دەرزیەوە بۆ ناو خوێنهێنـەرەکانیان intravinous، ئـەم هـۆکارە لـەپلازمای خوێنی مرۆڤی ساغەوە وەردەگیرێت، لـەرێگای فرێـزەری تایبەتیـەوە ووشـك دەکرێت و دەبەسترێت.

لەژێـر پلـەی چـواری سـەدیدا هـەڵدەگیرێت، دەشـتوانرێت هـەر لـەرێگای سەلاجەی ناو ماڵەوە هـەڵبگیرێت و کەسەتووش بووە کـە خـۆی چارەسـەری خـۆی پـیَ بکـات یـەکێك لەئەنجامـە خراپـەکانی زۆر دەرزی لیَدان بـەهۆکاری ژمارە(V111). ئەوەیە کە چونکە هۆکارەکە لەمرۆڤـەوە وەرگـیراوە، زۆرجـار

دەبێتە هۆی گواستنەوەی ڤایرۆس بەتایبەتی ڤایرۆسی هەوکردنی جگەر جۆری− (hepatities-b) و ئەیدز aids، چونکە لەهەزارەها کەسەوە خوێن وەردەگیرێت تا بڕێکی کەم ئەو هۆکارەی لێ دەردێنن.

تا ساڵی ١٩٨٥ ، ٦٠٪ی ئەوانەی توشیهیمۆفیلیا بوون بەهۆی زۆرتێکردنی هۆکاری ژمارە هەشتەوە(V111)،توشی ڤایرۆسی دابەزینی بەرگری(HIV) بوون.

لەشوباتی ١٩٨٩ وە ڕێژەکە کەمبۆتەوە بۆ نزیکەی ١٥٪ بێ گومان ئەم ڕێژەیە هێشتابەرزە.

ئێستا جۆرێك لە (V111) پەیدابووە، کە لەڕێگای گەرم کردن وبەکارهێنانی مادەی کیمیاویەوە بەزۆری لەجۆرەکانی لەناوبردنی ڤایرۆس(cirucidal chemicals)،ڤایرۆسیان تێدا نەهێشتووە.

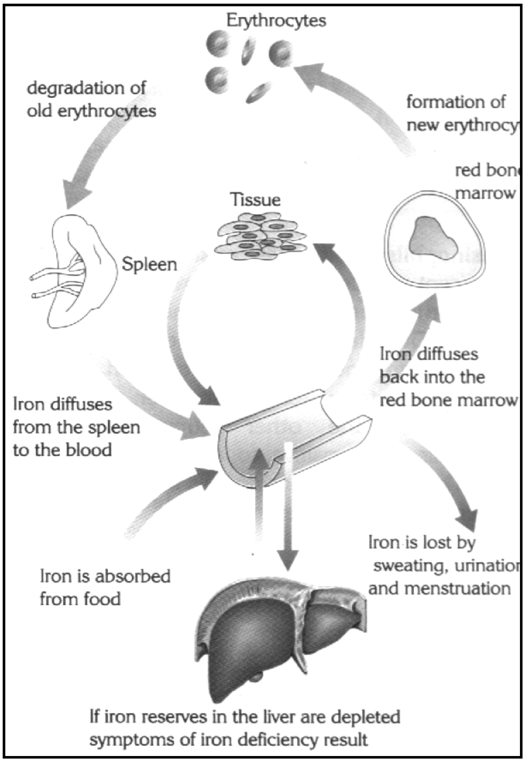

سەیر لەوەدایە کە زۆر بەکارهێنانی هۆکاری (V111) لە ١٠٪ی تووش بوەکاندا بۆتە هۆی دروستکردنی دژەتەن antibody، و چارەسەر کردن بەو هۆکارە کەڵکی نەماوە تیایاندا چونکە دژەتەنەکە، هۆکارەکە شی دەکاتەوەو نایهێڵێت.

ئێستا مادەکانی (cyoprecipitate) بۆ ئەم جۆرە کەسانە بەکاردێت، و ئەم مەترسیەشیان

نەهێشــتووە،یابــەکارهێنانی (V111) ی بــەرازی کــێوی بــۆ ئــەو کەســانە بەکاردێت کەرێژەی دژەتەنەکەیان بەرزە، چونکە ئەو دژە تەنە کار لەهۆکاری بەرازەکە ناکات.

بۆ دیاریکردنی ئــەم نەخۆشـیە پێویسـتە مێـژووی نەخۆشـیەکەو دیـاردەی توش بوونی دیکەی ئەندامانی خێزانەکەیو خزمە پلە یەکەکانی بزانرێت و، لەتاقیگە رێژەی تووش بوونەکەی بۆ دیاری بکرێت.

تووش بوو نابێت هەرگیز حەبی ئەسپرین aspirin بخوات، یـا بـەدەرزی وەریبگرێــت، هــەروەها نــابێت دەرمانــەکانی دژی خەپلــەکانی خوێــن بەکاربهێنێت، یا دەرزی لەرێگای ماسولکەوە لێبدرێت، لەکاتی دان کێشـان و نەشتەرگەریدا، دەبێت زۆر ئاگاداری بکرێت و لەپێشەوە بڕێکی دیاریکراوی باش هۆکاری(V111) وەربگرێت، رێژەی بگەیەنرێتە ٨٠٪ لەپلازمای خوێندا، ئەوسا نەشـتەرگەری بـۆ بکرێـت، تـا دە رۆژیـش دوای نەشـتەرگەرییەکە ئـەو رێژەیەی بۆ بهێلرێتەوە.

ئێستا هۆکاری ژمـارە (V111)، بـەهۆی بایۆتەکنیکـەکان و گواسـتنەوەی جینەکانی مرۆڤەوە، لەبەکتریادا بەرێژەیەکی زۆر دروست دەکرێت و پێویسـت ناکات لەمرۆڤ و گیانەوەرانەوە وەربگیرێت و بۆ هەموو جارێك.

نوێــترین رێگــاش کــە ئێســـتا لەولاتــە پێشــکەوتووەکان دا بـــەکاردێت گواسـتنەوەو چاندنیبەشێك لەقـەدە مۆخـی ئێسـکە لەکەسـێکی سـاغەوە بـۆ نەخۆشەکە و پێی دەوترێت(bone marrows transplantation).
کەبەباشترین رێگا دادەنرێت، چونکە ئەو بەشەمۆخە ئێسکە لەنەخۆشـەکەدا یارمەتی دروست کردنی هۆکاری(V111) دەدات.

لەباســە دیارەکــانیمێژووی بــەریتانی کەهەمیشــە دەوترێتــەوە، ئــەوەبوو کەشـاژنە ڤیکتۆریـا Queen Victoria نەنکـە گـەورەی شـاژنە ئیلـیزابیث Queen Elizabth هـەڵگری ئـەم نەخۆشـیە بـوو بـۆ گـەلێك لەئـەندامانی خێزانەکـەی نـەوە بەدوای نـەوەدا ئـەم نەخۆشـیەی گواسـتەوە، بـەلام لەشـاژنە

ئیلـیزابیث دانیـه(بڕوانـه نەخشـەی بـۆ- مـاوەیی خێزانـەکانیان لەگـەڵ ئـەم وتارەدا).

سەرچاوە/

1-Medicine internationale. No. 42
pp 1732-1733.
2-David sons priciples and practice of medicine 16 th ed.
1991- p 751.

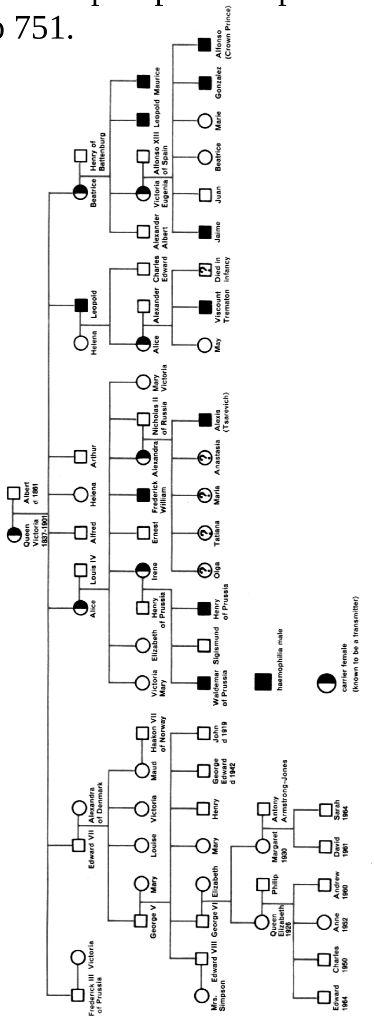

The descendants of Queen Victoria.